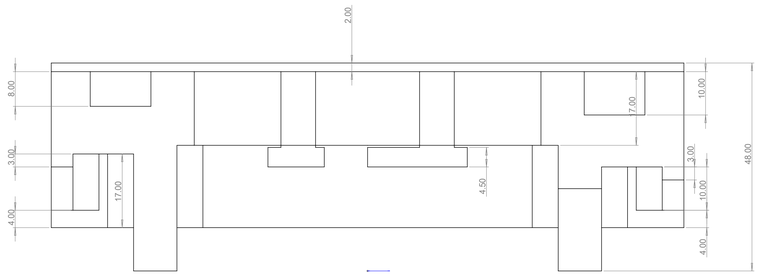

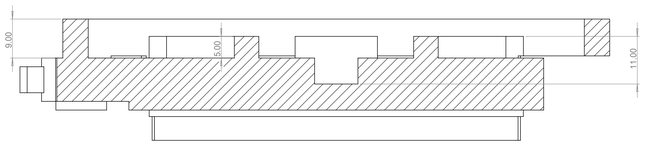

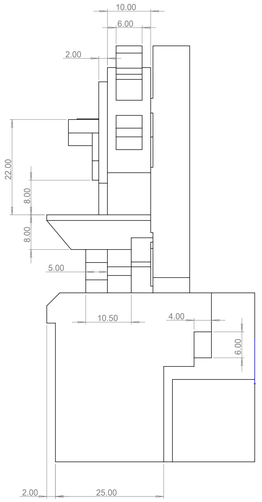

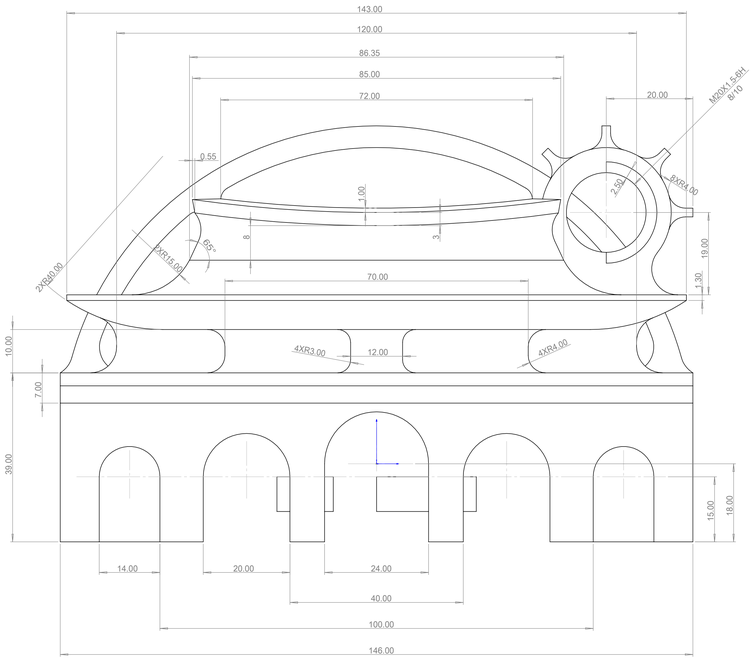

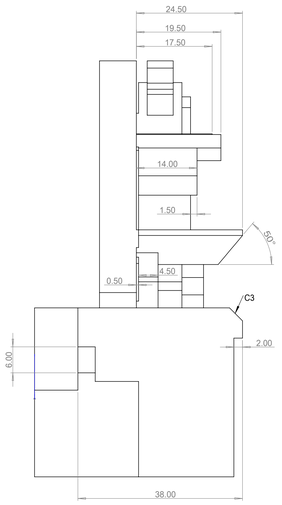

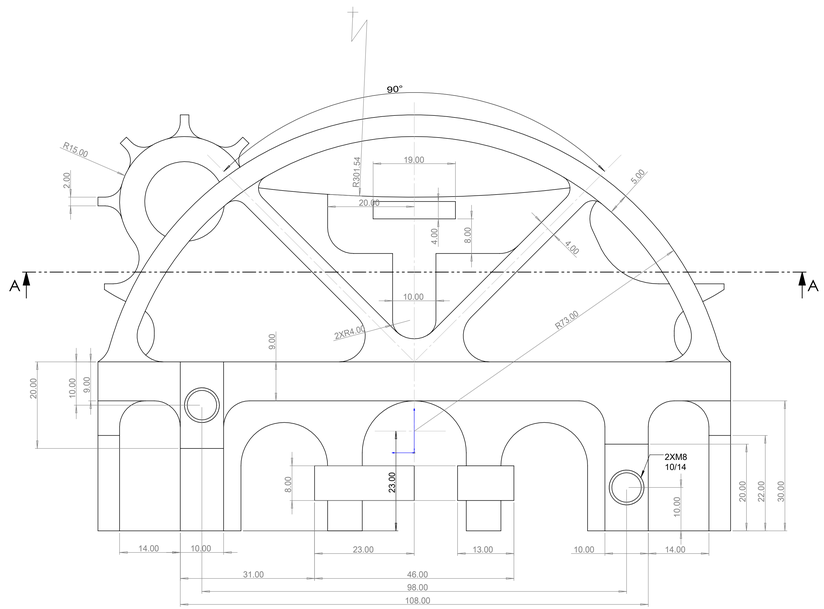

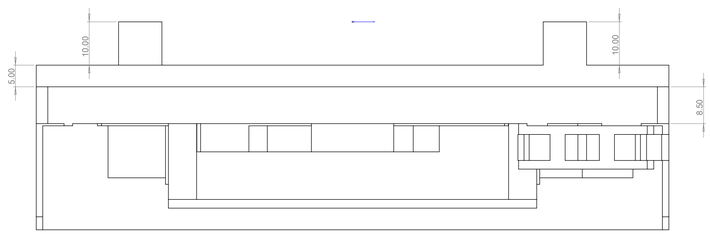

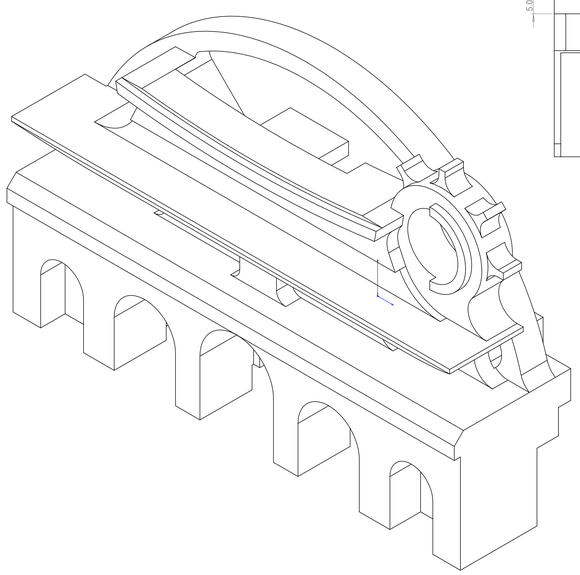

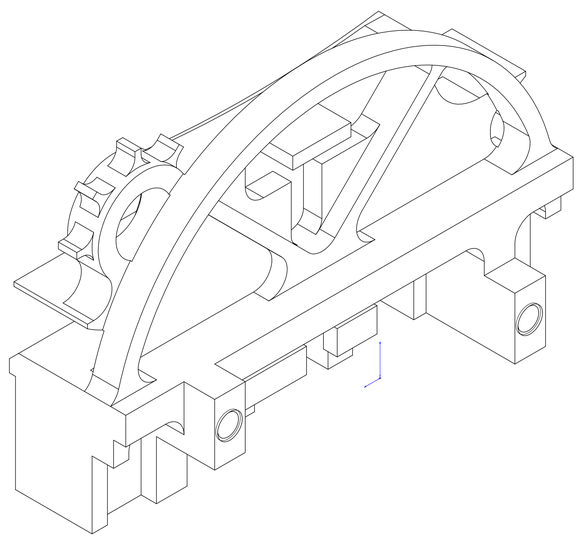

2.00
8.00
3.00
17.00
4.00
4.50
7.00
10.00
3.00
10.00
4.00
48.00
9.00
5.00
11.00
剖面 A-A
143.00
120.00
86.35
85.00
72.00
20.00
M20X1.5-6H
8/10
0.55
1.00
2.50
9XR4.00
2XR50.00
2XR15.00
65°
8
3
19.00
70.00
1.30
10.00
7.00
4XR3.00
12.00
4XR4.00
39.00
15.00
18.00
14.00
20.00
24.00
40.00
100.00
146.00
10.00
6.00
2.00
22.00
8.00
8.00
5.00
10.50
4.00
6.00
2.00
25.00
24.50
19.50
17.50
14.00
1.50
50°
4.50
0.50
C3
2.00
6.00
38.00
90°
R15.00
2.00
R301.54
19.00
20.00
5.00
4.00
8.00
4.00
10.00
2XR4.00
R73.00
A
A
9.00
20.00
10.00
9.00
8.00
23.00
2XM8
10/14
10.00
20.00
22.00
30.00
14.00
10.00
23.00
13.00
10.00
14.00
31.00
46.00
98.00
108.00
10.00
10.00
5.00
8.50

除非另外指定: 尺寸使用毫米 表面粗糙度: 公差: 线性: 角度:	表面粗糙度:					将锐边清除 毛刺并折断	不调整工程图比例 / 修订
	名称	签名	日期				标题:
绘制							
检查							
批准							
制造							
验检				材料: 材质 <未指定>			工程图号 1001 / A0
				重量: 182.44			比例:2:1 / 图纸 1 (共1)