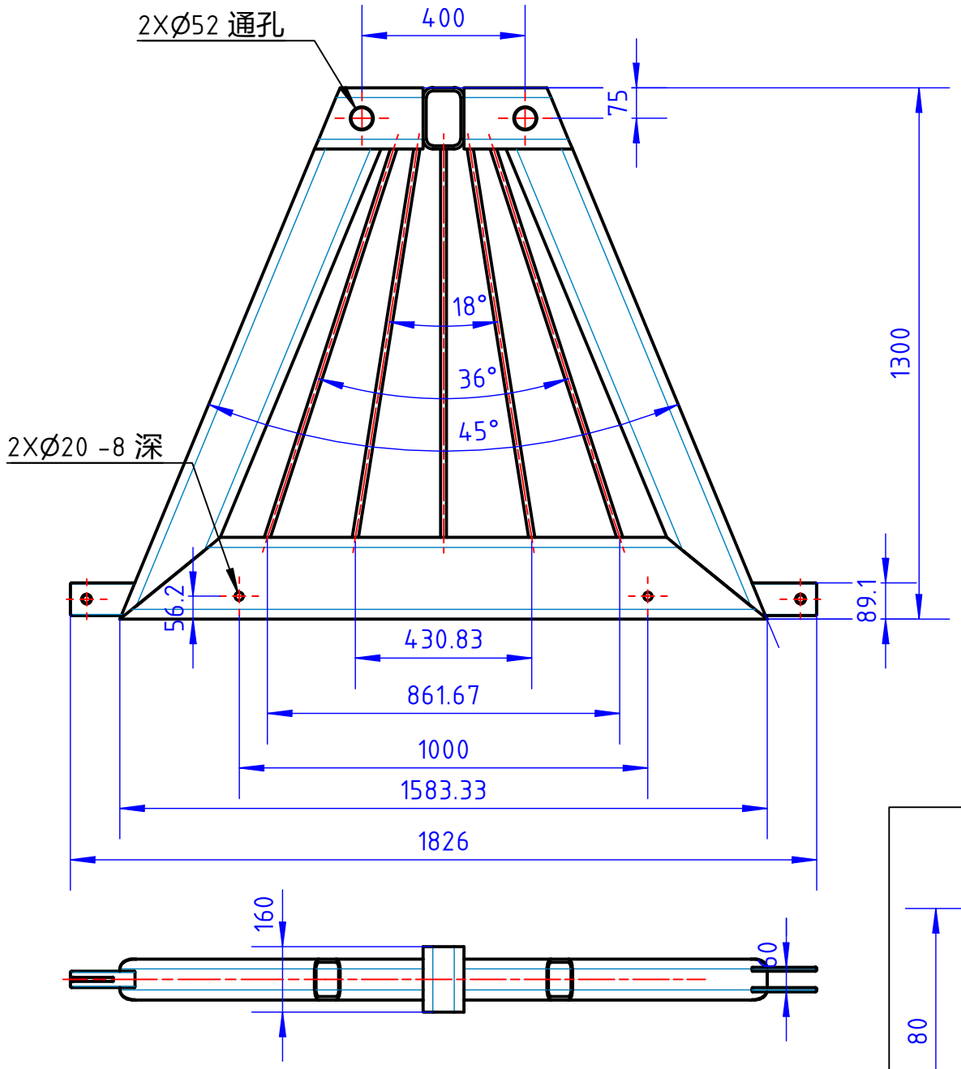

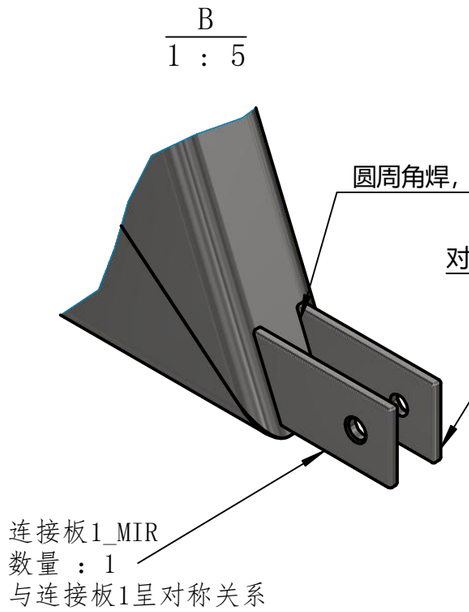

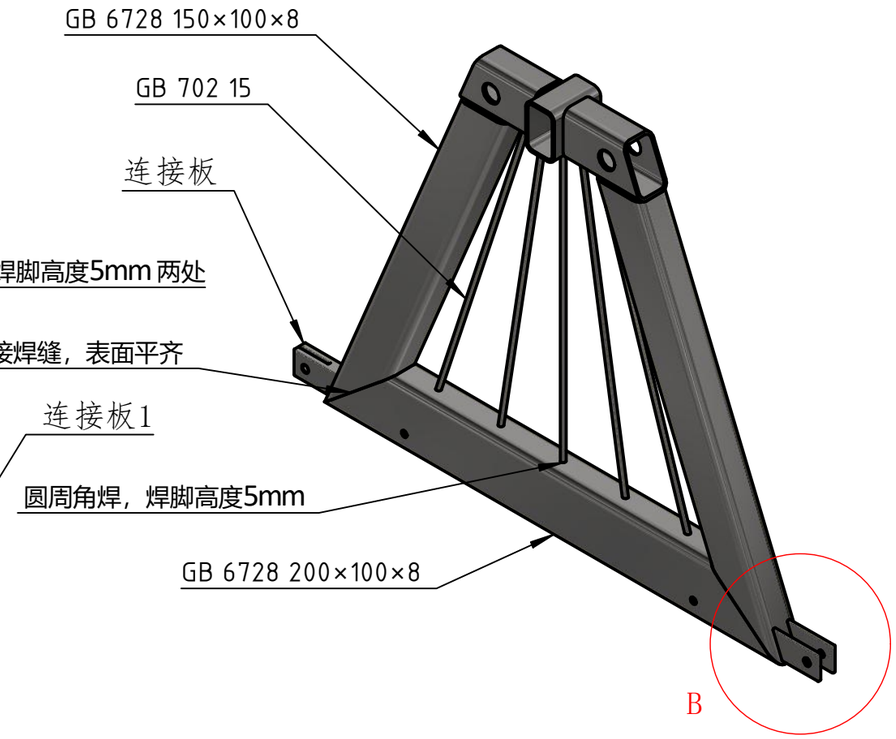

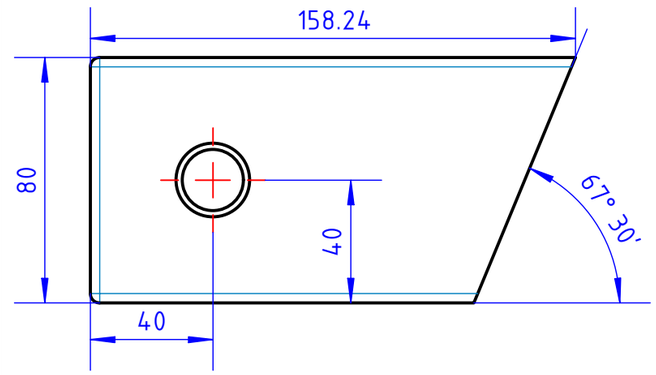

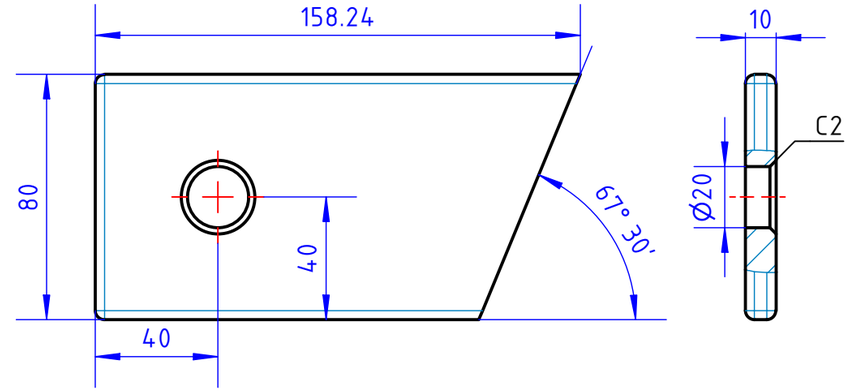

未注圆角R3

零件代号 ： 连接板1
材料 ：碳钢

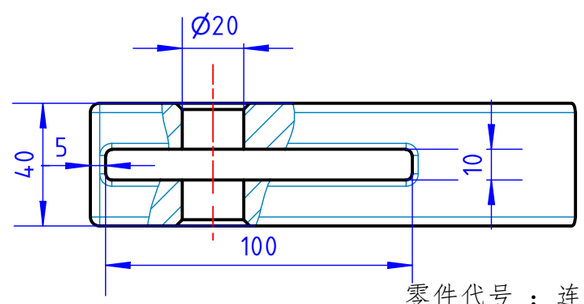

未注圆角R2~R3
未注倒角C2

零件代号 ： 连接板
材料 ：碳钢

零件代号 ： 四边形

所有焊缝均采用MIG焊接方法，
代号 ： 131

World Skills China		
比例： 1 ： 15	日期： 2020/2/14	图纸:A3
四边形	模块：M2桁架设计与钣金	
	材料：	页码：